Bygelhandtag

Aluminium med antibakteriellt beläggning

MATERIAL
Aluminium, stång med ovalt tvärsnitt, med antibakteriellt epoxybeläggning, RAL 9016 vit färg.

STANDARDUTFÖRANDE
Gängade ej genomgående hål.

SPECIALUTFÖRANDE PÅ FÖRFRÅGAN
Andra längder och färger än standardutföranden.



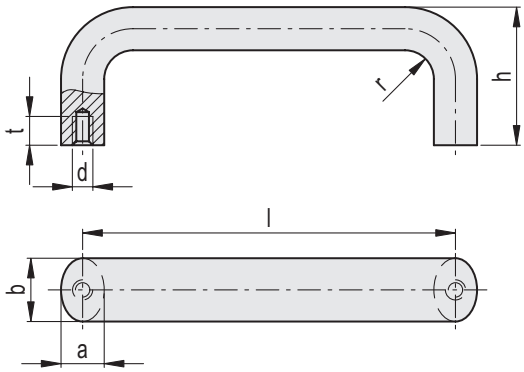

GN 565-WSA

Kod	Benämning	b	d	$l_{\pm 0.25}$	a	h	t_{min}	r	⚖
GN.27332	GN 565-20-100-WSA	20	M6	100	13	49	10	13	94
GN.27335	GN 565-20-112-WSA	20	M6	112	13	49	10	13	93
GN.27342	GN 565-20-128-WSA	20	M6	128	13	51	10	13	109
GN.27344	GN 565-20-160-WSA	20	M6	160	13	51	10	13	128
GN.27360	GN 565-26-128-WSA	26	M8	128	17	55	12	17	182
GN.27362	GN 565-26-160-WSA	26	M8	160	17	57	12	17	217
GN.27366	GN 565-26-192-WSA	26	M8	192	17	57	12	17	250
GN.27368	GN 565-26-300-WSA	26	M8	300	17	57	12	17	347
GN.70107	GN 565-35-250-WSA	35	M10	250	25	75	15	25	629
GN.70114	GN 565-35-300-WSA	35	M10	300	25	75	15	25	722
GN.70121	GN 565-35-400-WSA	35	M10	400	25	75	15	25	907
GN.70128	GN 565-35-500-WSA	35	M10	500	25	75	15	25	1095

Alla design rättigheter förbehållna i enlighet med lagen. Ange alltid källan vid reproduktion av våra ritningar.